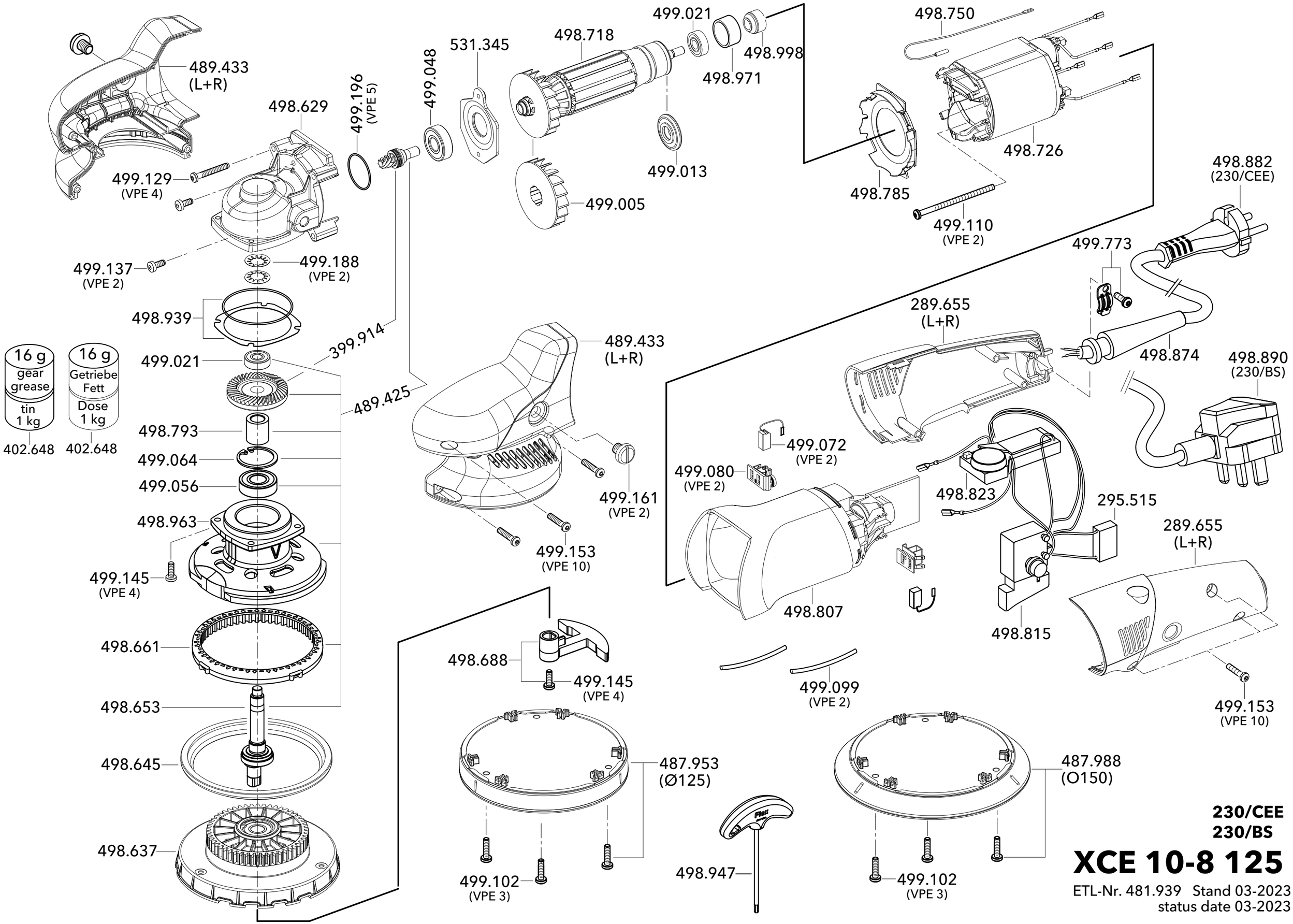

230/CEE
230/BS

XCE 10-8 125

ETL-Nr. 481.939 Stand 03-2023
status date 03-2023